JURNAL

ANALISA DAN PERANCANGAN SISTEM INFORMASI PENJUALAN BATU MARMER PADA "SINAR ABADI STONE" DI KABUPATEN TULUNGAGUNG

The Analysis and the Plan of Informations System of Selling Marble Stone in Sinar Abadi Stone in Tulungagung Regency

Oleh:

ULFA ASROTUL LAYLI
12.1.03.03.0210

Dibimbing oleh :

1. Rini Indriati, S.Kom., M.Kom.
2. Teguh Andriyanto, S.T., M.Cs.

PROGRAM STUDI

FAKULTAS

UNIVERSITAS NUSANTARA PGRI KEDIRI

TAHUN

SURAT PERNYATAAN

ARTIKEL SKRIPSI TAHUN 2017

Yang bertanda tangan dibawah ini:

Nama Lengkap	: ULFA ASROTUL LAYLI
NPM	: 12.1.03.03.0210
Telepun/HP	: 081336659215
Alamat Surel (Email)	: Ulfakeyos@gmail.com
Judul Artikel	: Analisa dan Perancangan Sistem Informasi Penjualan Batu Marmer pada "Sinar Abadi Stone" di Kabupaten Tulungagung
Fakultas – Program Studi	: FT- SISTEM INFORMASI
Nama Perguruan Tinggi	: UN PGRI KEDIRI
Alamat PerguruanTinggi	: JL. K.H. Ahmad Dahlan No.76, Mojoroto, Kediri, Jawa Timur 64112

Dengan ini menyatakan bahwa:

a. artikel yang saya tulis merupakan karya saya pribadi (bersama tim penulis) dan bebas plagiarisme;

b. artikel telah diteliti dan disetujui untuk diterbitkan oleh Dosen Pembimbing I dan II.

Demikian surat pernyataan ini saya buat dengan sesungguhnya. Apabila dikemudian hari ditemukan ketidak sesuaian data dengan pernyataan ini dan atau ada tuntutan dari pihak lain, saya bersedia bertanggung jawab dan diproses sesuai dengan ketentuan yang berlaku.

Mengetahui		Kediri, 25 - 01 – 2017
Pembimbing I	Pembimbing II	Penulis,
RINI INDRIATI,M.KOM NIDN : 0725057003	TEGUH ANDRIYANTO, ST.,M.Cs NIDN : 070111780	ULFA ASROTUL LAYLI NPM : 12.1.03.03.0210

ANALISA DAN PERANCANGAN SISTEM INFORMASI PENJUALAN BATU MARMER PADA "SINAR ABADI STONE" DI KABUPATENTULUNGAGUNG

ULFA ASROTUL LAYLI
12.1.03.03.0210
Teknik – Sistem Informasi
ulfakeyos@gmail.com
Rini Indriati, S.Kom., M.Kom dan Teguh Andriyanto, S.T., M.Cs.
UNIVERSITAS NUSANTARA PGRI KEDIRI

ABSTRAK

ULFA ASROTUL LAYLI :Analisa dan Perancangan Sistem Informasi Penjualan Batu Marmer pada Sinar Abadi Stone di Kabupaten Tulungagung, Skripsi, Sistem Informasi, FT UN PGRI Kediri, 2016.

Berdasarkan hasil pengamatan dan pengalaman peneliti, bahwa tujuan utama *show room* adalah untuk memperoleh keuntungan dari penjualan, Naik turunya keuntungan penjualan di *show room* dapat dilihat dari rekap data penjualan setiap bulan. Sistem informasi pada *show room* Sinar Abadi Stone masih menggunakan sistem manual, dimana setiap harinya dilakukan pembukuan yang dibuat untuk menyimpan data-data penjualan.Oleh karena itu, dibutuhkan sistem yang mampu membantu penjualan dan bisa meminimalisir terjadinya kesalahan pencataan yaitu sistem informasi penjualan yang terkomputerisasi yang mendukung pengolahan data.

Permasalahan penelitian ini adalah (1) Bagaimana merancang sistem yang mampu mencatat setiap transaksi penjualan marmer pada Sorum Sinar Abadi Stone? (2) Penelitian ini menggunakan Aplikasi penjualan berbasis desktop yaitu sebuah aplikasi penjualan. Transaksi yang dilakukan pada penjualan yang dirancang ini harus mampu memberikan kemudahan kepada pemilik. Pembuatan aplikasi desktop ini menggunakan bahasa pemrograman MySQL dan *delphi 10* .

Kesimpulan hasil penelitian ini adalah (1) Sistem Informasi Penjualan di *show room* marmer Sinar Abadi Stone dapat membantu kasir dan pemilik dalam mengelola daftar penjualan. Dengan adanya pengelolaan daftar penjualan akan memudahkan kasir dalam mengelola daftar pesanan dan penjualan dari *customer* atau pelanggan.Denganadanya sistem informasi ini juga akan meminimalisir kesalahan-kesalahan dalam proses pemasukan dan pembuatan laporan pesanan dan penjualan dari *show room* marmer Sinar Abadi Stone.

Berdasarkan simpulan hasil penelitian ini, hasil dari pembuatan sistem informasi penjualan berbasis destop diharapkan mampu memberikan kemudahan dalam mengelola informasi dengan cepat, tepat dan akurat serta memberikan kemudahan dan keamanan kepada pemilik s*how room* dalam proses transaksi.

KATA KUNCI : Sistem Informasi, Penjualan

I. LATAR BELAKANG

Perkembangan teknologi komputer semakin berkembang dengan cepat, tidak hanya di lingkungan kaum pelajar tapi juga kaum non pelajar serta perusahaan-perusahaan, instansi - instansi pemerintah atau swasta. Hal ini di sebabkan karena kebutuhan manusia akan informasi yang akurat dan cepat. Sejalan dengan majunya teknologi sekarang ini, maka orang berusaha meningkatkan kreativitas dan aktivitas perusahaan dengan menggunakan alat bantu yang lebih efisien yaitu komputer.

Batu marmer merupakan salah satu batuan *metamorf* dengan nilai ekonomis tinggi yang dapat dimanfaatkan secara luas mulai sebagai lantai, batu tempel atau batu hias, sampai digunakan dalam seni kerajinan ukir dan pahat.Batu mamer bukanlah sebuah material yang asing di dalam dunia arsitektur.Batu marmer banyak digunakan sebagai bahan *finishing* baik itu untuk interior ruangan maupun juga eksterior bangunan.Indonesia sendiri merupakan negara penghasil batu marmer terbesar di Asia Tenggara.Kota Tulungagung merupakan salah satu penghasil marmer terlama.

Di Kabupaten Tulungagung khususnya Kecamatan Campurdarat, Besole, dan daerah sekitarnya, banyak terdapat perbukitan yang mengandung berbagai macam mineral antara lain batu marmer. Dari sinilah sumber dari batu marmer di dapat, inilah salah satu sumber daya alam yang sangat potensial untuk dapat dimanfaatkan, mirip seperti halnya ladang minyak, marmer mendatangkan sumber kehidupan bagi masyarakat sekitar.

Batu Kerajinan Sinar Abadi merupakan sebuah perusahaan kerajinan yang membuat dan menjual aneka batu marmer lengkap dengan bentuk dan pilihan pelanggan. Tujuan utama *showroom* Sinar Abadi Stone adalah memperoleh keuntungan dari penjualan kerajian batu marmer.Naik turunya keuntungan penjualan di *showroom* dapat dilihat dari rekapan data penjualan setiap bulan.Sistem informasi pada *showroom* Sinar Abadimasih menggunakan sistem manual, dimana setiap harinya dilakukan pembukuan yang dibuat untuk menyimpan data-data penjualan.

Dalam melakukan penelitian di *showroom* marmer Sinar Abadi Stone ditemukan beberapa permasalahan yang membuat sistem informasi penjualan

kurang efektif. Permasalahan tersebut adalah pegawai mengalami kesulitan dalam melihat harga dari setiap barang yang akan dibeli konsumen, karena belum adanya suatu sistem yang menyediakan fitur pencarian harga barang. Pegawai juga sulit dalam pembuatan laporan keuangan maupun laporan penjualan, kesulitan dalam penyimpanan data transaksi, pengecekan stok barang persediaan dan pencariaan data barang. Hal tersebut terjadi dikarenakan semua aktivitas tersebut masih dilakukan dengan cara pembukuan. Sehinggasering terjadinya kesalahan saat pengolahan data sistem penjualan di *show room* marmer tersebut.Oleh karena itu, dibutuhkan sistem yang mampu membantu penjualan dan bisa meminimalisir terjadinya kesalahan pencataan yaitu sistem informasi penjualan yang terkomputerisasi yang mendukung pengolahan data dan semua aktivitas di *show room* marmer Sinar Abadi Stone.

Dari permasalahan-permasalahan diatas dikembangkan sistem informasi penjualanyang telah ada saat ini sehingga mampu menyelesaikan dan memberikan solusi permasalahan yang terjadi. Sesuai dengan latar belakang tersebut maka penelitian yang dilakukan dengan judul **ANALISA DAN PERANCANGAN SISTEM INFORMASI PENJUALAN BATU MARMER PADA "SINAR ABADI STONE" DI KABUPATEN TULUNGAGUNG**

II. METODE

1. Pendekatan dan Teknik Penelitian

Metode penelitian yang digunakan dalam penelitian ini adalah metode penelitian deskriptif dan penelitian eksperimen.Tujuan dari penelitian deskriptif ini adalah untuk membuat deskripsi, gambaran, atau lukisan secara sistematis, faktual dan akurat mengenai fakta-fakta, sifat-sifat serta hubungan antarfenomena yang diselidiki.Penelitian eksperimen bertujuan untuk mengetahui akibat manipulasi terhadap perilaku individu yang diamati.

2. Prosedur Penelitian

Dalam prosedur penelitian ini, penulis membahas tentang metode pengumpulan data dan metode analisis data.Dalam penelitian ini jenis data yang dikumpulkan yaitu data primer dan data sekunder.Data primer merupakan data yang diperoleh langsung dari sumber aslinya, yaitu suatu instansi yang menjadi obyek penelitian yang berupa kata-kata atau tindakan dari informasi yang diberikan.Data sekunder adalah data yang diperoleh atau dikumpulkan dari sumber-sumber yang telah ada yang berupa dokumen-dokumen, laporan-laporan dan arsip-arsip lain yang relevan.

Data primer yang digunakan dalam penelitian ini diperoleh dengan mencari informasi langsung dari pemilik usaha *showroom* sinar abadi stone tentang bagaimana proses berjalannya sistem informasi penjualan batu marmer tersebut dan masalah apa saja yang timbul ketika sistem informasi penjualan batu marmer tersebut dijalankan. Sedangkan data sekunder yang digunakan sebagai pelengkap data primer adalah data internal dari sistem informasi penualan batu marmer sinar abadi stone.

Disamping itu, untuk melengkapi data-data maka dilakukan juga dengan cara sebagai berikut :

a. Studi kepustakaan

Studi kepustakaan adalah segala usaha yang dilakukan oleh peneliti untuk menghimpun informasi yang relevan dengan topik atau masalah yang akan atau sedang diteliti. Informasi itu dapat diperoleh dari buku ilmiah, laporan penelitian, karangan-karangan ilmiah dan sumber-sumber tertulis baik tercetak maupun eletronik lain. Dalam hal ini studi pustaka yang di dapat penulis berupa jurnal dan buku-buku ilmiah tentang penelitian masalah.

b. Observasi

Observasi merupakan teknik pengumpulan data yang dilakukan dengan pengamatan dan pencatatan secara sistematis, objektif, logis dan rasional mengenai fenomena. Dalam hal ini penulis melakukan pengamatan langsung di *showroom* sinar abadi stone untuk mengetahui bagaimana keadaan sistem informasi penjualan batu marmer yang sedang berjalan.

3. Metode Analisis Data

Metode yang digunakan dalam desain sistem ini adalah *Data Flow Diagram*(DFD).*Data Flow Diagram* (DFD) atau diagram alir data adalah representasi grafik yang menggambarkan aliran informasi dan transformasi informasi yang diaplikasikan sebagai data yang mengalir dari masukan *(input)* dan keluaran *(output)*.DFD dapat digunakan untuk mempresentasikan sebuah sistem atau perangkat lunak pada beberapa level abstraksi. (Rosa, et all, 2014)

III. HASIL DAN KESIMPULAN

A. Diagram Konteks

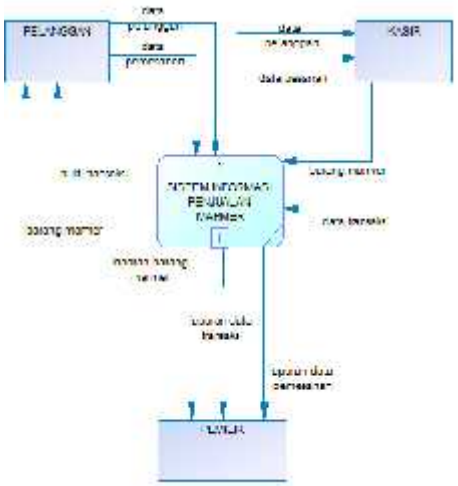

Gambar 3.1 Diagram Konteks

B. DFD level 0

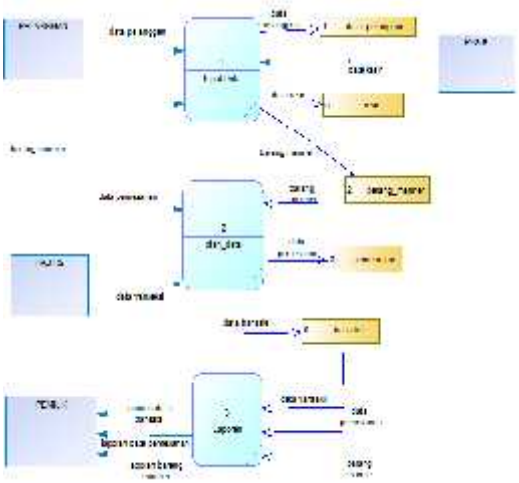

Gambar 3.2 DFD Level 0

C. ERD (*Entity Relation Diagram*)

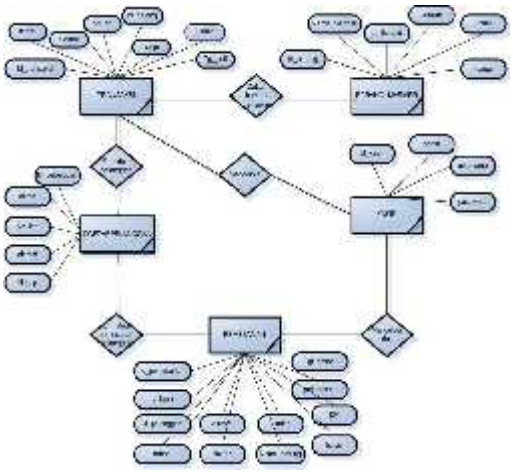

Gambar 3.3 ERD

D. Tampilan Menu login

Gambar 3.4 Menu Login

Sebelum memasuki aplikasi sistem informasi pemesanan produk, pemakai harus memasukkan id admin dan *password* untuk membuka aplikasi tersebut.

Gambar 3.5Tampilan Menu Utama

Dari Gambar 1.2, pada tampilan menu utama terdapat beberapa menu yaitu menu input data, menu transaksi dan laporan. Menu input data memiliki sub menu yang meliputi tambah daftar pelanggan, tambah barang marmer, dan tambah kasir. Begitu juga dalam menu transaksi memiliki sub menu pembelian marmer, pemesanan patung marmer, detail pemesanan patung marmer. Selanjutnya menu laporan memiliki sub menu laporan marmer, laporan pemesanan patung, laporan barang, laporan pelanggan.

Gambar 3.6 Tampilan Menu Input Data

Pada gambar 1.3 tentang tampilan menu *input* data terdapat beberapa data yang perlu *user* masukkan. Contohnya pada menu input data pelanggan pada menu data pelanggan. Disini *user* perlu memasukkan data berdasarkan keterangan aplikasi.

Gambar 3.7 Tampilan Menu Laporan

Dalam gambar 1.4 tampilan menu laporan terdapat tampilan data yang telah di masukkan oleh *user*.Menu laporan dapat dicetak berdasarkan data yang sudah di masukkan oleh *user*.

Kesimpulan

Sistem Informasi Penjualan di sorum marmer Sinar Abadi Stone dapat membantu kasir dan pemilik dalam mengelola daftar penjualan. Dengan adanya pengelolaan daftar penjualan akan memudahkan kasir dalam mengelola daftar pesanan dan penjualan dari customer atau pelanggan .dengan adanya sistem informasi ini juga akan meminimalisir kesalahan-kesalahn dalam proses pemasukan dan pembuatan laporan pesanan dan penjualan dari sorum marmer Sinar Abadi Stone.

IV. DAFTAR PUSTAKA

Hartono, Jogianto. 1999 *Analisisdan Desain Sistem Informasi Pendekatan Terstruktur Teoridan Praktek Aplikasi Bisnis*. Yogyakarta: Andi.

Jogiyanto, 2005.*"Sistem Teknologi Informasi"*, Andi, Yogyakarta.

Kadir. 2009. *Dasar Pemrograman & Implementasi Database* .Yogyakarta: Andi.

Mulyadi, 2001,*"Sistem Akuntansi"*.Edisike-tiga.Salemba 4, Jakarta.

Rosnani,2010.*"Perancangan Produk"*. Yogyakarta: GrahaIlmu,

Rosa, Shalahuddin. 2014. *Rekayasa Perangkat Lunak Terstruktur dan Berorientasi Objek*.Bandung: Informatika.

Rosmala, 2007, *"Pemodelan Proses Bisnis B2b Dengan Bpmn "Studi Kasus Pengadaan Barang Pada Divisi Logistik"* Seminar Nasional Aplikasi Teknologi Informasi, Yogyakarta, 16 Juni 2007 (SNATI 2007)

Hastanti (2014).*Analisis dan Perancangan Sistem Penjualan Berbasis Web (E-Commerce)* .Pacitan

Harianto, Efendi. 2013. *Perancangan Sistem Informasi Penjualan Meubel Pada PT. Andra Furniture*

*menggunakan Visual Basic 6.0.*Ponorogo: Informatika

Elvin Simanjuntak. 2014. *Sistem Informasi Pemasaran Berbasis Website pada PT. Trimitra Sebagai Sarana Penjualan Produk Secara Online*. Surabaya: Universitas Pembangunan Nasional Veteran Jatim.

Mardo Pelupessy. 2011.*Analisis dan Perancangan Sistem Informasi Penjualan Pada Toko Sepatu Impor Yogykarta*. Yogyakarta: Amikom.Muhyuzir D. Tafir. 2006. *Rekayasa Perangkat Lunak*. Yogyakarta:Graha Ilmu.

Nugroho, Bunafit. 2004. *Database Relasional Dengan MySQL*. Yogyakarta:Andi.

Pramono,et.al.2013. *Perancangan Sistem Aplikasi Penjualan Toko Komputer Mascom Berbasis Desktop.*Surakarta:Teknik Informatika Universitas Muhammdiyah Surakarta.

Pratama,et.al.2014.*Sistem Informasi Penjualan Berbasis Web pada CV. Permata*. Yogyakarta:Sistem Informasi STMIK GI MDP.