ARTIKEL

SISTEM INFORMASI MANAJEMAN RENTAL MOBIL PADA NEW HAZEL PUTU WAROK TOUR DAN TRAVEL TRENGGALEK

Oleh:

LAILY MAHALIAWATI ISBAHAGIANTI

12.1.03.03.0161

Dibimbing oleh :

1. **Hermin Istiasih , M.T., M.M**
2. **Arie Nugroho , S.KOM., MM**

PROGRAM STUDI SISTEM INFORMASI

FAKULTAS TEKNIK

UNIVERSITAS NUSANTARA PGRI KEDIRI

2017

Artikel Skripsi
Universitas Nusantara PGRI Kediri

SURAT PERNYATAAN
ARTIKEL SKRIPSI TAHUN 2017

Yang bertanda tangan di bawah ini:

Nama Lengkap	: LAILY MAHALIAWATI ISBAHAGIANTI
NPM	: 12.1.03.03.0161
Telepon/HP	: 085707656259
Alamat Surel (Email)	: lailymahaliawati0161@gmail.com
Judul Artikel	: Sistem Informasi Manajemen Rental Mobil Pada New Hazel Putu Wierok Tour Dan Travel Trenggalek
Fakultas – Program Studi	: FT-Sistem Informasi
Nama Perguruan Tinggi	: Universitas Nusantara PGRI Kediri
Alamat Perguruan Tinggi	: Jl. K.H. Ahmad Dahlan No.76, Mojoroto, Kediri, Jawa Timur 64112

Dengan ini menyatakan bahwa :

a. artikel yang saya tulis merupakan karya saya pribadi (bersama tim penulis) dan bebas plagiarisme;
b. artikel telah diteliti dan disetujui untuk diterbitkan oleh Dosen Pembimbing I dan II.

Demikian surat pernyataan ini saya buat dengan sesungguhnya. Apabila di kemudian hari ditemukan ketidaksesuaian data dengan pernyataan ini dan atau ada tuntutan dari pihak lain, saya bersedia bertanggungjawab dan diproses sesuai dengan ketentuan yang berlaku.

Mengetahui		Kediri, 25 Januari 2017
Pembimbing I	Pembimbing II	Penulis,
Hermin Istiasih, ST., MM., MT 0014057501	Arie Nugroho, S.Kom., M.M 0712108103	Laily Mahaliawati I 12.1.03.03.0161

Nama | NPM
Fak - Prodi

simki.unpkediri.ac.id
|| 1||

SISTEM INFORMASI MANAJEMAN RENTAL MOBIL PADA NEW HAZEL PUTU WAROK TOUR DAN TRAVEL TRENGGALEK

MANAGEMENT INFORMATION SYSTEMS OF CAR RENTAL IN NEW HAZEL PUTU WAROK TOUR AND TRAVEL TRENGGALEK

Laily Mahaliawati Isbahagianti

12.1.03.03.0161

Fakultas Teknik – Program Studi Sistem Informasi

lailymahaliawati0161@gmail.com

Hermin Istiasih, M.T., M.M dan Arie Nugroho, S.Kom., MM

UNIVERSITAS NUSANTARA PGRI KEDIRI

ABSTRAK

Laily Mahaliawati Isbahagianti: Sistem Informasi Manajemen Rental Mobil Pada New Hazel Putu Warok Tour dan Travel Trenggalek, Skripsi, Sistem Informasi, FT UN PGRI Kediri, 2017.

Penelitian ini dilatar belakangi hasil pengamatan dan pengalaman peneliti saat melakukan proses perentalan mobil di New Hazel Putu Warok *tour* dan *travel*, yang masih menggunakan pencatatan data secara konvensional. Akibatnya proses pengolahan data mencari kurang efektif yang menyebabkan aktivitas pada rental mobil menjadi kurang optimal. Hal tersebut sangat nampak saat proses pelaporan transaksi atau data – data rental mobil yang sering kali terjadi kesalahan pada proses pengolahan datanya.

Permasalahan penelitian ini adalah (1) Bagaimana membuat sistem pendataan transaksi rental mobil? (2) Bagaimana mengatur hak akses di rental mobil?

Kesimpulan hasil penelitian ini adalah (1) Dengan adanya sistem informasirental mobil pada New Hazel Putu Warok Tour dan travel yang masih menggunakan sistem konvensional. Proses konvenmsional yang kurang efektif tentunya perlu dilakukan pengembangan sistem untuk mengelola proses perentalan agar pelayanan bagi pelanggan menjadi lebih optimal dan juga proses pendataan laporan harian ataupun bulanan dapat lebih terperinci. Selain itu dengan pengembangan sistem akan memudahkan pemilik atau admin dalam mencari beberapa data – data dalam proses pengelolaan jasa perentalan mobil. (2) Dengan tidak adanya kontril akses pada sistem rental mobil di New Hazel Putu Warok tour dan travel, maka perlu diterapkan menu untuk mengontrol akses perentalan mobil yaitu dengan menambahkan menu *login* sehingga tidak akan mudah untuk semua orang dapat mengakses aplikasi ini.

Berdasarkan simpulan hasil penelitian ini, direkomendasikan : (1) Tujuan sistem informasi manajemen rental mobil adalah dapat dikembangkan pada transaksi dan hak akses untuk mengatasi ketidakakuratan data pada proses pendataan transaksi. Oleh sebab itu pemilik selaku pelaku usaha dibidang jasa harus mengutamakan perkembangan sistem yang dapat mendukung terciptanya sebuah data yang akurat. (2) Hak akses dapat dikembangkan ke jaringan *online* dan keamanan komputer yang lebih baik lagi seperti dengan mengaktifkan *contro security system* untuk perkembangan selanjutnya guna melindungi data – data rental mobil.

KATA KUNCI : Sistem Informasi, Manajemen, Travel.

I. LATAR BELAKANG

Rental mobil merupakan usaha yang menawarkan jasa penyewaan mobil kepada pihak yang membutuhkan, baik perorangan maupun perusahaan. Penyewa tidak bertanggung jawab terhadap *maintenance* mobil, namun pemilik rental mobil sangat penting menjaga kondisi mobil karena kunci sukses rental mobil adalah menjaga biaya - biaya perawatan mobil untuk selalu lebih rendah. Selain dianggap lebih praktis, untuk mendapatkan mobil sewaan ini memang tergolong mudah, asalkan konsumen dapat memenuhi beberapa persyaratan yang ditentukan perusahaan atau pihak penyewa mobil. Keuntungan lain, masyarakat tidak perlu repot-repot untuk membeli mobil.

Rental mobil New Hazel Putu Warok *tour* dan *travel* merupakan agen transportasi yang melayani jaangkutan darat yaitu sebuah agen yang memberikan semua keperluan dri pelanggan dengan pengantaran dari satu tempat ke tempat lain.

Di mobil New Hazel Putu Warok *tour* dan *travel* bisa di sebut juga carter mobil yang biasa kita jumpai di setiap kota, karena bisnis rental mobil menjadi suatu peluang dimana setiap orang menggunakan jasa alat transportasi yang membutuhkan waktu singkat untuk melakukan perjalanan yang lebih efektif dan efisien. Di New Hazel Putu Warok *tour* dan *travel* juga dapat menjadi agen wisata anda, menerima jasa paketan atau pengiriman dan masih banyak yang lain jika anda menginginkannya, di New Hazel Putu Warok *tour* dan *travel* menyediakan pelayanan berupa sewa mobil dengan cara sewa harian.

Dalam pengolahan data rental mobil New Hazel Putu Warok *tour* dan *trevel* masih menggunakan sistem konvensional karena harus dicatat terlebih dahulu data - data rental mobil tersebut setelah itu merekap semua data - data yang telah dicatat. Tetapi dengan sistem konvensional tentunya tidak akan efektif karena di rental mobil ini akan banyak data - data yang hurus diproses untuk mengetahui laporan akhir.

Oleh karena itu tentu saja sistem *database* jauh lebih tepat dibandingkan sistem konvensional. Hasil yang diharapkan dari perancangan tersebut adalah pemilik dan admin New Hazel Putu Warok *tour* dan *travel* dapat dengan mudah dalam melakukan pengolahan data - data New Hazel Putu Warok *tour* dan *travel.* Selain itu pelanggan dapat lebih mudah dalam melakukan perentalan mobil yang akan digunakan.

II. METODE

A. Metode Pengumpulan Data

1. Observasi

Pengumpulan data dengan cara melakukan pengamatan langsung ke

tempat rental mobil New Hazel Putu Warok *tour* dan *travel* terutama mengenai data - data rental mobil yang berhubungan dengan judul skripsi untuk penulis angkat sehingga memperoleh data-data yang lengkap dan akurat.

2. Wawancara

   Dalam wawancara penulis langsung datang dan berkomunikasi untuk mencari informasi dengan pemilik dan mewancarai pelanggan dari New Hazel Putu Warok *tour* dan *travel*. Setelah penulis menghasilkan informasi wawancara tersebut, selanjutnya penulis menganalisa dan mengambil data yang sesuai dengan apa yang diteliti.

3. Studi Literatur

   Pengumpulan data dengan mempelajari literatur - literatur dari buku panduan dan segala petunjuk informasi yang dianggap penting untuk mendukung dan mempermudah penelitian penulis.

III. HASIL DAN KESIMPULAN

A. Konteks Diagram

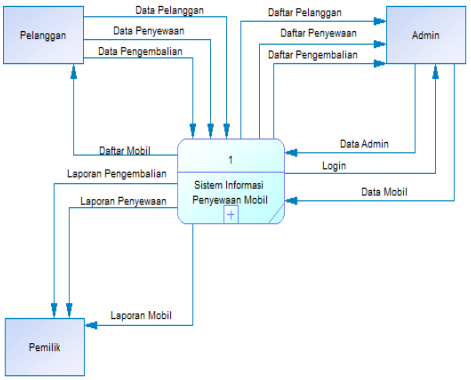

Gambar 3.1: Konteks Diagram

B. DFD Level 0

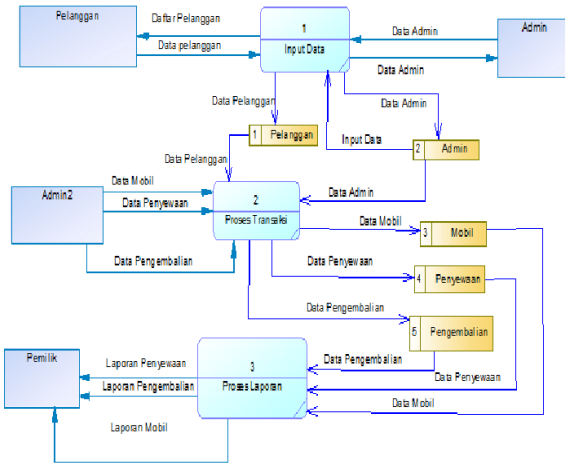

Gambar 3.2: DFD Level 0

C. Rancangan ERD

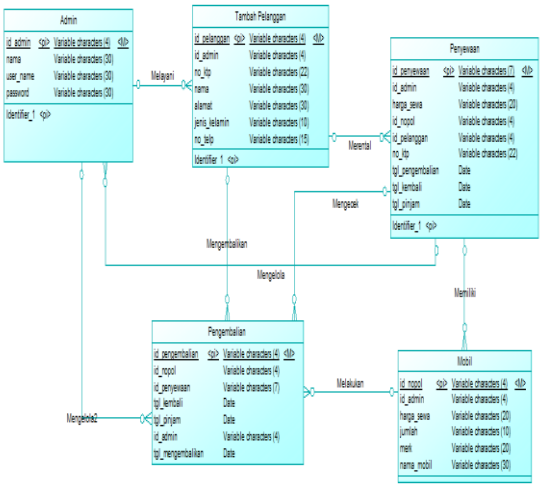

Gambar 3.3: Rancangan ERD

D. Tampilan *Login*

Gambar 3.4: Menu *Login*

E. Tampilan Menu Utama

Gambar3.5: Tampilan Menu Utama

KESIMPULAN

Dari hasil pembahasan yang telah diuraikan pada bab-bab sebelumnya, maka dapat ditarik kesimpulan sebagai berikut:

1. Dengan adanya sistem informasi rental mobil pada New Hazel Putu Warok *tour* dan *travel* yang masih menggunakan sistem konvensional. Proses konvensional yang kurang efektif tentunya perlu dilakukan pengembangan sistem untuk mengelola proses perentalan agar pelayanan bagi pelanggan menjadi lebih optimal dan juga proses pendataan laporan harian ataupun bulanan dapat lebih terperinci. Selain itu dengan pengembangan sistem akan memudahkan pemilik atau

admin dalam mencari beberapa data - data dalam proses pengelolaan jasa perentalan mobil.

2. Dengan tidak adanya kontrol akses pada sistem rental mobil di New Hazel Putu Warok *tour* dan *travel*, maka perlu diterapkannya menu untuk mengontrol akses perentalan mobil yaitu dengan menambahkan menu *login* sehingga tidak akan mudah untuk semua orang dapat mengakses aplikasi ini.

IV. DAFTAR PUSTAKA

Abdullah Dahlan, Cut Ita Eliana. 2012. "*Bisnis Rental Mobil Melalui Internet (E-Commerce) Menggunakan Algoritma Sha-1(Sequre Hash algorithm-1)".* Journal Speed – Sentra Penelitian Engineeringdan Edukasi – Vol.4 No.2 – IJNS. Fakultas Teknik, Universitas Malikussaleh Reuleut, Aceh Utara

Abdul Kadir. 2001. *"Pemrograman Database Menggunakan Delphi Jilid 1",* Jakarta: Salemba Infotek.

Agus Mulyanto. 2009. *"Sistem Informasi Konsep dan Aplikasi"*, Yogyakarta: Pustaka Pelajar.

Akhbar, Salim, Rudy Firmansyah dan Yulistia. "*Sistem Informasi Pemesanan dan Penyewaan Mobil Berbasis Web Pada CV. Louhan Mobilindoju"*.Jurnal Sistem Informasi STMIK GI MDP

Bunafit Nugroho. 2004. "PHP dan MySQL dengan editor Dreamweaver MX". Yogyakarta: ANDI Yogyakarta

Cahyono, Joko Tri dan Sukadi. 2014. "*Pembuatan Sistem Informasi Rental Mobil Purnama Rent Car Ploso Pacitan Berbasis Web*". Jurnal IJNS, Vol.3, No.1

Davis, Gordon B. 1991. "*Kerangka Dasar Sistem Informasi Manajemen Bagian 1"*, Jakarta: PT Pustaka Binamas Pressindo

Hartono, Jogiyanto, MBA, Ph.D. 1999. "*Analisis dan Disain Sistem Informasi Pendekatan Terstruktur Teori dan Praktek Aplikasi Bisnis*". Yogyakarta: Andi

Jogiyanto. 2005. "*Analisis dan Desain Sistem Informasi"*. Yogyakarta: Andi

Kimmel dkk. 2011. *Pengantar Akutansi*. Edisi 7. Jakarta: Salemba Empat

Ladjamudin, Al Bahra. 2005. *"Analisis dan Desain Sistem informasi"* Yogyakarta: Graha Ilmu

Rahmawati Sidh. 2013. *"Peranan Brainware Dalam Sistem Informasi Manajemen"*. Jurnal computech & Bisnis Vol.7, No.1. Balai Informasi Teknologi, Lembaga Ilmu Pengetahuan Indonesia Bandung

Rismayani, Hasyrif SY. 2016. "*Sistem Informasi Monitoring Penyewaan Scooter Dan Mobil Mainan Elektrik Berbasis Android (Studi kasus: Ababil Rental Panakukkang Makassar)".*Jurnal Seminar Nasional Teknologi Informasi dan Multimedia, STMIK AMIKOM Yogyakarta.

Rosa, Shalahuddin. 2014. "*Rekayasa Perangkat Lunak Terstruktur dan Berorientasi Objek*". Bandung: Informatika

Syakur, Muhammad Luthfan. 2014. "*Sistem Informasi Penyewaan Lapangan Futsal Gridulu Futsal Pacitan"*. Jurnal IJNS, Vol.3, No.4

Susanto, A,. 2004. *"Sistem Informasi Manajemen Konsep dan Pengembangannya"*. Bandung: Penerbit Lingga Jaya

Tafri D. Muhyuzir. 2001. *"Analisa Perancangan Sistem Pengolahan Data"*. Jakarta: PT. Elex Media Komputindo