JURNAL

SISTEM INFORMASI PERPUSTAKAAN PADA SMP NEGERI 2 SAWAHAN

SYSTEM INFORMATION OF LIBRARY IN THE JUNIOR HIGH SCHOOL 2 SAWAHAN

Oleh:

TIARA SUCI ARAHMAWATI

12.1.03.03.0154

Dibimbing oleh :

1. **Drs. Yatmin, M.Pd**
2. **Erna Daniati, S.Kom., M.Kom**

PROGRAM STUDI SISTEM INFORMASI

FAKULTAS TEKNIK

UNIVERSITAS NUSANTARA PGRI KEDIRI

TAHUN 2017

Artikel Skripsi
Universitas Nusantara PGRI Kediri

SURAT PERNYATAAN
ARTIKEL SKRIPSI TAHUN 2017

Yang bertanda tangan di bawah ini:

Nama Lengkap	: Tiara Suci Arahmawati
NPM	: 12.1.03.03.0154
Telepun/HP	: 085852170635
Alamat Surel (Email)	: ratiara08@gmail.com
Judul Artikel	: Sistem Informasi Perpustakaan Pada SMP Negeri 2 Sawahan
Fakultas Program Studi	: Teknik Sistem Informasi
Nama Perguruan Tinggi	: Universitas Nusantara PGRI Kediri
Alamat Perguruan Tinggi	: Jl. K.H Achmad Dahlan No. 76, Kota Kediri

Dengan ini menyatakan bahwa :

a. artikel yang saya tulis merupakan karya saya pribadi (bersama tim penulis) dan bebas plagiarisme,

b. artikel telah diteliti dan disetujui untuk diterbitkan oleh Dosen Pembimbing I dan II.

Demikian surat pernyataan ini saya buat dengan sesungguhnya. Apabila di kemudian hari ditemukan ketidaksesuaian data dengan pernyataan ini dan atau ada tuntutan dari pihak lain, saya bersedia bertanggungjawab dan diproses sesuai dengan ketentuan yang berlaku.

Mengetahui		Kediri, 1 Februari 2017
Pembimbing I	Pembimbing II	Penulis,
Drs. Yatmin, M.Pd	Erna Daniati, S.Kom., M.Kom	Tiara Suci Arahmawati
NIDN. 0709076301	NIDN. 0723058501	NPM. 12.1.03.03.0154

Tiara Suci Arahmawati | 12.1.03.03.0154
Fakultas Teknik – Sistem Informasi
simki.unpkediri.ac.id
|| 1||

SISTEM INFORMASI PERPUSTAKAAN PADA SMP NEGERI 2 SAWAHAN

Tiara Suci Arahmawati
12.1.03.03.0154
Fakultas Teknik – Sistem Informasi
ratiara08@gmail.com
Drs. Yatmin, M.Pd dan Erna Daniati, S.Kom., M.Kom
UNIVERSITAS NUSANTARA PGRI KEDIRI

ABSTRAK

Fungsi Perpustakaan sebagai sarana Pendidikan, sumber informasi, penelitian, pengabdian masyarakat dan rekreasi yang sekarang semakin kurang diminati oleh orang-orang untuk membaca buku dan mencari literatur ilmu pengetahuan. Hal ini disebabkan karena terkalahkan oleh media informasi seperti internet yang lebih mudah digunakan dalam pencarian berbagai macam ilmu dan sumber bacaan.

Sistem informasi perpustakaan yang ada di SMP Negeri 2 Sawahan masih dilakukan secara manual. Seperti dalam pengolahan pengolahan data yang dimiliki belum terintegrasi dengan baik dan hanya menggunakan pelayanan Perpustakaan secara manual. Hal ini mengakibatkan pelayanan membutuhkan waktu yang lama. Permasalahan tersebut meliputi, peminjaman buku, data anggota, data buku, dan data transaksi. Tujuan penelitian ini adalah untuk membuat Sistem Informasi Perpustakan yang dapat membantu proses pengolahan data administrasi Perpustakaan di SMP Negeri 2 Sawahan.

Metode pengembangan sistem yang digunakan adalah Siklus Hidup Pengembangan Sistem *(System Development Life Cycle)* yang terdiri dari beberapa tahap, dimana tahapan yang digunakan adalah tahap analisa sistem, tahap perencanaan sistem dan tahap perancangan sistem. Sedangkan metode pengumpulan data menggunakan metode observasi, wawancara dan studi pustaka. Sistem informasi perpustakaan dibuat dengan menggunakan bahasa pemrograman PHP *(Hypertext Preprocessor)* serta menggunakan *database* MySQL. Sistem informasi perpustakaan yang penggunaanya untuk petugas petugas dan anggota perpustakaan saja.

Hasil menunjukkan bahwa Sistem informasi Perpustakaan ini dapat memberi solusi dan sarana alternative untuk meningkatkan pelayanan dan kinerja petugas Perpustakaan dalam hal pengelolaan data administrasi Perpustakaan di SMP Negeri 2 Sawahan.

Kata Kunci : Sistem Informasi, Perpustakaan, Web, SDLC.

I. LATAR BELAKANG

Berkembangnya dunia teknologi yang sangat pesat pada saat ini menjadikan informasi sebagai hal yang sangat penting peranannya dalam menunjang jalannya operasi-operasi demi tercapainya tujuan yang diinginkan. Teknologi Informasi yang digunakan dalam dunia Pendidikan salah satunya adalah sistem yang digunakan dalam pengelolaan data administrasi di Perpustakaan.

Fungsi Perpustakaan sebagai sarana Pendidikan, sumber informasi, penelitian, pengabdian masyarakat dan rekreasi yang sekarang semakin kurang diminati oleh orang-orang untuk membaca buku dan mencari literatur ilmu pengetahuan. Hal ini disebabkan karena terkalahkan oleh media informasi seperti internet yang lebih mudah digunakan dalam pencarian berbagai macam ilmu dan sumber bacaan. Dampak media informasi tersebut juga dialami di SMP Negeri 2 Sawahan yang merupakan sekolah Negeri yang berkembang di Kabupaten Nganjuk. SMP Negeri 2 Sawahan terdapat satu gedung perpustakaan yang bisa digunakan oleh para anggota Perpustakaan untuk menunjang kegiatan belajar namun para anggota kurang tertarik untuk membaca dan meminjam buku dari Perpustakaan tersebut.

Selain itu Sistem informasi perpustakaan yang ada di SMP Negeri 2 Sawahan masih dilakukan secara manual. Seperti dalam pengolahan pengolahan data yang dimiliki belum terintegrasi dengan baik dan hanya menggunakan pelayanan Perpustakaan secara manual. Hal ini mengakibatkan pelayanan membutuhkan waktu yang lama. Permasalahan tersebut meliputi, peminjaman buku, data anggota, data buku, dan data transaksi. Tujuan penelitian ini adalah untuk membuat Sistem Informasi Perpustakan yang dapat membantu proses pengolahan data administrasi Perpustakaan di SMP Negeri 2 Sawahan.

Berdasarkan pemikiran di atas maka penulis mengajukan skripsi dengan judul **"Sistem Informasi Perpustakaan Pada Smp Negeri 2 Sawahan"** yang diharapkan dapat mengatasi permasalahan pada Perpustakaan SMP Negeri 2 Sawahan Kabupaten Nganjuk.

II. METODE

Metode pengembangan sistem yang digunakan adalah Siklus Hidup Pengembangan Sistem *(System Development Life Cycle)* yang terdiri dari beberapa tahap, dimana tahapan yang digunakan adalah:

a. Tahap Analisa Sistem

   Mempelajari dan menganalisis sistem yang ada untuk menentukan kebutuhan sistem yang akan dibuat.

b. Tahap Perencanaan Sistem

Merancang sistem informasi berupa perancangan proses, perancangan basis data dan perancangan antar muka.

c. Tahap Perancangan Sistem

Menguji sistem apakah sistem ini berjalan dengan baik sesuai kebutuhan SMP Negeri 2 Sawahan.

d. Tahap Implementasi Sistem

Penerapan hasil perancangan sistem kedalam bentuk aplikasi sistem informasi dengan menggunakan perangkat lunak tertentu.

III. HASIL DAN KESIMPULAN

A. Desain Sistem

1. Kontek Diagram

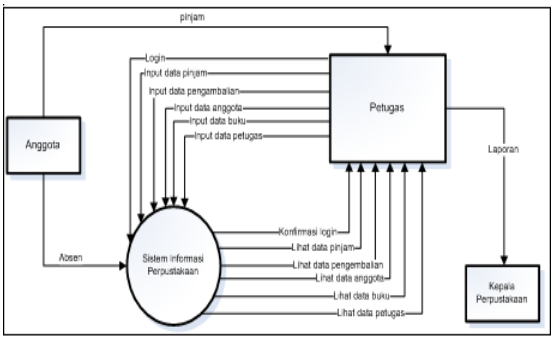

Gambar 3.1 Kontek Diagram

2. DFD Level 0

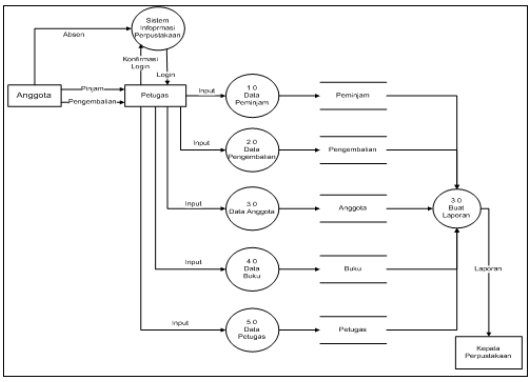

Gambar 3.2 DFD Level 0

3. ERD *(Entity Relationship Diagram)*

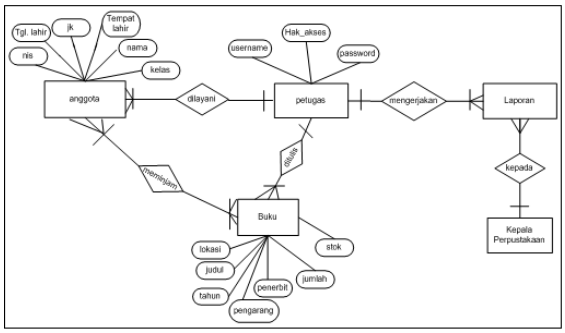

Gambar 3.3 ERD *(Entity Relationship Diagram)*

4. Tabel Relasi

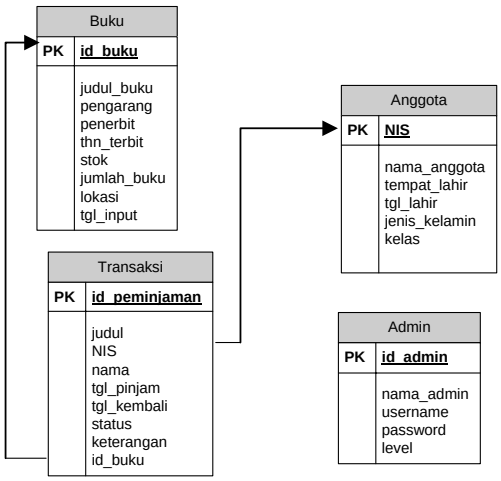

Gambar 3.4 Relasi

5. Desain Input

a. *Form Input* Daftar Hadir Pengunjung

Gambar 3.5 *Form Input* Daftar Hadir Pengunjung

b. *Form Input* Data Buku

Gambar 3.6 *Form Input* Data Buku

c. *Form Input* Data Anggota

Gambar 3.7 *Form Input* Data Anggota

d. *Form Input* Data Transaksi

Gambar 3.8 *Form Input* Data Transaksi

6. Desain *Output*

a. Tampilan Login

Gambar 3.9 Tampilan Login

b. Tampilan Home Admin

Gambar 3.10 Tampilan Home Admin

c. Tampilan Data Buku

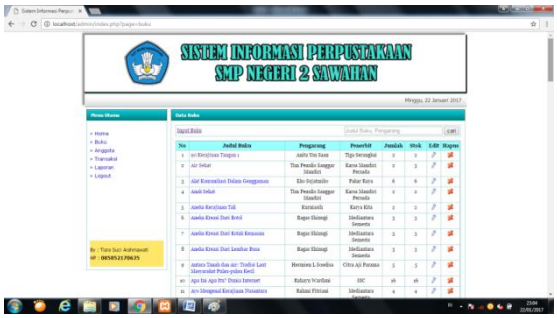

Gambar 3.11 Tampilan Data Buku

d. Tampilan Data Anggota

Gambar 3.12 Tampilan Data Anggota

e. Tampilan Data Transaksi

Gambar 3.13 Tampilan Data Transaksi

f. Tampilan Menu Laporan

Gambar 3.14 Tampilan Menu Laporan

PENUTUP

A. KESIMPULAN

Berdasarkan dari uraian sebelumnya maka ditemukan kesimpulan, yaitu:

1. Dengan adanya sistem informasi Perpustakaan, dapat membantu dan memudahkan pihak SMP Negeri 2 Sawahan Kabupaten Nganjuk untuk mengelola administrasi Perpustakaan.
2. Proses *input* data sampai *output* data lebih akurat, serta dapat mengurangi keslahan-kesalahan akibat dari sistem yang berjalan pada SMP Negeri 2 Sawahan yang masih menggunakan cara manual.
3. Memudahkan anggota Perpustakaan untuk mendapatkan informasi Perpustakaan yang lebih akurat.

B. SARAN

Untuk lebih meningkatkan kinerja suatu instansi, penulis mengusulkan beberapa saran yang dapat dijadikan pertimbangan, yaitu:

1. Instansi sangat perlu memperbaiki sistem untuk mempermudah suatu pekerjaan agar mencapai tujuan yang diinginkan.
2. Berhubungan sistem ini dirasa masih standart, komponen atau tool-tool yang ada masih belum lengkap, untuk menjadi sempurna sebaiknya sistem Perpustakaan ini dapat dikembangkan lagi dimasa yang akan datang agar menjadi lebih baik.

IV. DAFTAR PUSTAKA

Barri, Maria.W.H. Lumenta, Arie. S. M. Wowor, Anneke. 2015. *Perancangan Aplikasi SMS GATEWAY Untuk Pembuatan Kartu Perpustakaan di Fakultas Teknik Unsrat*. E-journal Teknik Elektro dan Komputer (2015), ISSN : 2301-8402.

Firman, Astria. Wowor, Hans F. Najoan, Xaverius. 2016. Sistem Informasi Perpustakaan *Online* Berbasis Web. E-journal Teknik Elektro dan Komputer vol.5 no.2 Januari-Maret 2016, ISSN 2301-8402 29.

Hermawan, Rudi. Hidayat, Arief dan Utomo, Victor Gayuh. 2016. *Sistem Informasi Penjadwalan Kegiatan Belajar Mengajar Berbasis Web (Studi Kasus : Yayasan Ganesha Operation Semarang).* IJSE – Indonesian Journal on Software Engineering. Volume 2 No. 1 – 2016. ISSN 2461-0690.

Kusrini, M.Kom. 2007. *Konsep dan Aplikasi Sistem Penunjang Keputusan*. (FI. Sigit Suryantoro, Ed.). Yogyakarta: Andi.

Muiz, Abdul. 2015. Pengertian Sejarah Web dan Cara Kerja Web. (online). tersedia: http://www.pintarkomputer.org/2015/10/pengertian-web-sejarah-web-dan-cara-kerja-web.html, diunduh 7 Desember 2016.

Riyanto, Herman Adi. Sadikin. Zanuddin. M. Roziq. 2016. *Sistem Informasi Perpustakaan Umum Grati Kabupaten Pasuruan Berbasis Web Menggunakan Program Php Dan Database MySQL*. JIMP - Jurnal Informatika Merdeka Pasuruan Vol.2, No.1 Agustus 2016 ISSN : 2503-1945 Departemen Fakultas Teknologi Informasi - Universitas Merdeka Pasuruan 1.

Rosa A. S. dan Shalahuddin. M. 2014. *Rekayasa Perangkat Lunak Terstruktur Dan Berorientasi Obyek*. Bandung: Informatika.