SISTEM INFORMASI PEMBUATAN RAPORT NILAI UNTUK SATUAN KERJA PERUM BULOG SUB DIVRE V KEDIRI

SKRIPSI

Diajukan Untuk Memenuhi Sebagian Syarat Guna
Memperoleh Gelar Sarjana Komputer (S. Kom)
Pada Program Studi SISTEM INFORMASI

OLEH **:**

LIA DEVI SETIANAWATI
NPM : 12.1.03.03. 0321

FAKULTAS TEKNIK
UNIVERSITAS NUSANTARA PERSATUAN GURU REPUBLIK INDONESIA
UN PGRI KEDIRI

2016

Skripsi oleh:

LIA DEVI SETIANAWATI
NPM: 12.1.03.03.0321

Judul:

SISTEM INFORMASI PEMBUATAN RAPORT NILAI UNTUK SATUAN KERJA PERUM BULOG SUB DIVRE V KEDIRI

Telah disetujui untuk diajukan Kepada
Panitia Ujian/Sidang Skripsi Program Studi Sistem Informasi
Fakultas Teknik UN PGRI Kediri

Tanggal: 10 Agustus 2016

Pembimbing I	Pembimbing II
Ardi Sanjaya, M.Kom.	Ervin Kusuma Dewi, S.Kom., M.Cs.
NIDN. 0706118101	NIDN. 0707118703

ii

Skripsi oleh:

LIA DEVI SETIANAWATI

NPM: 12.1.03.03.0321

Judul:

SISTEM INFORMASI PEMBUATAN RAPORT NILAI
UNTUK SATUAN KERJA PERUM BULOG
SUB DIVRE V KEDIRI

Telah dipertahankan di depan Panitia Ujian/Sidang Skripsi
Program Studi Sistem Informasi Fakultas Teknik UN PGRI Kediri
Pada tanggal : 10 Agustus 2016

Dan Dinyatakan telah Memenuhi Persyaratan

Panitia Penguji:

1. Ketua : Ardi Sanjaya, M.Kom.
2. Penguji I : Ahmad Bagus Setiawan, S.T., M.M., M.Kom.
3. Penguji II : Ervin Kusuma Dewi, S. Kom., M.Cs.

Mengetahui,
Dekan Fakultas Teknik

Dr. Suryo Widodo, M.Pd.,

NIP: 19640202 199103 1 002

iii

SISTEM INFORMASI PEMBUATAN RAPORT NILAI UNTUK SATUAN KERJA PERUM BULOG SUB DIVRE V KEDIRI

Lia Devi Setianawati
12.1.03.03.0321
Fakultas Teknik – Prodi Sistem Informasi
liadevisetianawati@gmail.com
Ardi Sanjaya, M.Kom. dan Ervin Kusuma Dewi, S.Kom., M.Cs.
UNIVERSITAS NUSANTARA PGRI KEDIRI

ABSTRAK

Teknologi jaman sekarang ini yang semakin maju sehingga menjadi tantangan tersendiri bagi pengguna informasi untuk dapat mendorong sektor organisasi untuk memanfaatkannya dan menerapkannya. Seperti permasalahan di dunia kerja yang saat ini tak lagi menggunakan sistem manual melainkan segala sesuatunya sudah terkomputerisasi seperti yang sudah berkembang saat ini.

Dunia kerja merupakan salah satu motivasi dan kemampuan yang akan di lihat untuk menyelesaikan tugas atau pekerjaan. Dengan adanya target yang harus dipenuhi dalam bekerja membuat satuan kerja Perum Bulog harus benar – benar memenuhi target tersebut dengan tepat waktu. Untuk meraih suatu prestasi dalam bekerja harus dilihat dari bagaimana cara satuan kerja Perum Bulog melakukan pekerjaannya yang nantinya akan dilihat dari hasil akhir dalam bekerja.

Oleh sebab itu untuk memenuhi prestasi kerja yang baik satuan kerja Perum Bulog harus melakukan pekerjaannya dengan efisien sehingga mendapatkan prestasi yang dapat dipertanggungjawabkan. Dengan adanya sistem penilaian menggunakan raport nilai maka dapat membantu mengetahui sampai mana tingkat kinerja satuan kerja di dalam Perum bulog tersebut dengan hasil tertulis setiap tahunnya.

Kata Kunci : Sistem Informasi, Satuan Kerja, Desa, Nilai Raport.

A. Latar Belakang Masalah

Teknologi jaman sekarang ini semakin maju sehingga menjadi tantangan tersendiri bagi pengguna informasi untuk dapat mendorong sector organisasi untuk memanfaatkannya dan menerapkannya. Seperti permasalahan didunia kerja yang saat ini tak lagi menggunakan sistem manual melainkan segala sesuatunya sudah terkomputerisasi seperti yang sudah berkembang saat ini. Bahkan dalam dunia kerja teknologi sekarang digunakan sebagai kebutuhan pokok yang sangat penting untuk menghasilkan suatu informasi yang cepat dan akurat. Dengan begitu pengguna teknologi seperti internet dapat sangat bermanfaat dalam dunia kerja, sehingga masyarakat dapat mencari informasi segala sesuatu dengan instan.

Perum BULOG merupakan Badan Umum Milik Negara (BUMN) pengganti Badan Urusan Logistik (BULOG) yang dulu merupakan lembaga Pemerintahan Non Departemen (LPND). Dalam Perum Bulog ini memiliki target kriteria kerja yang harus dipertanggungjawabkan, terutama bagi seorang Satker (Satuan Kerja). Proses kerja yang terjadi dalam Perum Bulog ini lebih mengarah kedalam TUPOKSI (Tugas Pokok dan Fungsi) sehingga dalam penyaluran distribusi raskin yang dialokasikan sesuai dengan jadwal harus benar – benar memenuhi target. Masalah yang sering terjadi dalam sistem manual yaitu pad acara kerja satker yang menghabiskan waktu yang cukup lama hanya untuk memeriksa berkas kesalahan. Prosedur sistem penilaian dalam Satuan Kerja dalam Perum Bulog Sub Divre V Kediri ini dalam sistem lama masih menggunakan pengawasan dari admin satuan kerja yang harus terjun sendiri ke lapangan secara manual. Maka dari itu diperlukannnya sebuah sistem yang mampu mengelola suatu manajemen Satuan Kerja untuk mengurangi keterlambatan waktu dan selain itu dapat memberikan suatu nilai yang benar – benar akurat dan efisien sehingga menghasilkan suatu sistem yang semuanya sudah terkomputerisasi.

Dengan adanya target waktu yang harus dipenuhi dalam bekerja, membuat Satuan Kerja (Satker) harus benar – benar bisa memenuhi target tersebut dengan tepat waktu. Dalam kinerja Satuan Kerja (Satker) memiliki beberapa kriteria kerja yang harus dipenuhi seperti pertanggungjawaban yang nantinya akan menjadi prestasi kerja atas kinerjanya. Untuk meraih suatu prestasi dalam bekerja harus di lihat dari bagaimana cara Satker melakukan pekerjaannya yang nantinya akan dilihat dari hasil akhir dalam bekerja. Terlebih dalam

Perum Bulog Sub Divre V Kediri tidak hanya mempunyai Satuan Kerja (Satker) satu saja, namun ada beberapa Satuan Kerja yang melakukan tugas yang sama. Oleh sebab itu untuk memenuhi prestasi kerja yang baik Satker harus melakukan pekerjaan nya dengan efisien sehingga mendapatkan prestasi yang dapat dipertanggungjawabkan.

Berdasarkan permasalahan tersebut, penulis mencoba mencari pemecahan masalah dengan membuat suatu sistem dengan judul *"SISTEM INFORMASI PEMBUATAN RAPORT NILAI UNTUK SATUAN KERJA PERUM BULOG SUB DIVRE V KEDIRI".* Diharapkan dengan dibangunnya sistem ini permasalahan yang terjadi pada proses penilaian Satuan Kerja yang masih secara manual menjadi teratasi karena proses yang awalnya dilakukan secara manual akan dikerjakan oleh sistem.

B. Identifikasi Masalah

Belum adanya sistem pembuatan raport nilai untuk satuan kerja Perum Bulog Sub Divre V Kediri yang bisa menjalankan proses perekapan data dan proses verifikasi data yang menyebabkan proses pendistribusian dari bulog ke masing – masing satuan kerja menjadi lambat, sehingga target yang harus di dapatkan menjadi tidak tercapai dan dapat merugikan masyarakat.

C. Rumusan Masalah

Setelah melakukan identifikasi terhadap masalah yang terjadi pada Perum Bulog Sub Divre V Kediri, maka terdapat rumusan masalah yaitu : Bagaimana merancang dan mengimplementasikan hasil rancangan Sistem Informasi Pembuatan Raport Nilai Untuk Satuan kerja Perum Bulog Sub Divre V Kediri?

D. Tujuan Penelitian

Penelian dilakukan guna mengumpulkan informasi – informasiyang dibutuhkan untuk membuat sistem informasi pembuatan raport nilai untuk Satuan kerja Perum Bulog Sub Divre v Kediri agar sistem yang dibuat dapat berjalan sesuai dengan fungsinya.

LANDASAN TEORI

A. Pengertian sistem informasi

Sistem Informasi (SI) adalah kombinasi dari teknologi informasi dan aktivitas orang yang menggunakan teknologi itu untuk mendukung operasi dan manajemen. Dalam arti yang sangat luas, istilah sistem infirmasi yang sering digunakan merujuk kepada interaksi antara orang, proses algoritmik, data dan

teknologi. Dalam pengertian ini, istilah ini digunakan untuk merujuk tidak hanya pada pengguna organisasi teknologi informasi dan komunikasi (TIK), tetapi juga untuk cara dimana orang berinteraksi dengan teknologi ini dalam mendukung proses bisnis.

Untuk memahami pengertian sistem informasi, harus dilihat keterkaitan antara data dan informasi sebagai entitas penting pembentuk sistem informasi. Data merupakan nilai, keadaan, atau sifat yang terdiri sendiri lepas dari konteks apapun. Sementara informasi adalah data yang telah diolah menjadi sebuah bentuk yang berarti bagi penerimanya dan bermanfaat dalam pengambilan keputusan saat ini atau mendatang *(Davis, 1995). Mc Leod (1995)* mengatakan bahwa informasi adalah data yang telah di proses, atau data yang memiliki arti.

B. Metode Prototype

Penulisan kali ini menggunakan metode prototype sebagai landasan penelitian. Untuk mengembangkan sistem yang baik, diperlukan prosedur atau metode perancangan yang sesuai dengan sistem pengembang sistem informasi atau SDLC (System Development Life Cycle). SDLC adalah tahapan pekerjaan yang dilakukan oleh analis sistem dan programmer. Salah satu SDLC adalah Prototipe.

Prototyping adalah proses iterative dalam pengembangan sistem sistem dimana kebutuhan diubah kedalam sistem yang bekerja *(working system)* yang secara terus menerus diperbaiki melalui kerjasama antara pengguna dan analis.

Keuntungan Prototype :

1. Prototype melibatkan pengguna dalam analisis dan desain.
2. Punya kemampuan menangkap kebutuhan secara konkret daripada secara abstrak.
3. Untuk digunakan secara *standalone.*
4. Digunakan untuk memperluas SDLC.

C. Flowchart

System flow dibangun untuk mengetahui alur sistem supaya tidak keluar dari batasan masalah.

System Flow Sistem Informasi Pembuatan Raport ini terdiri dari dua entitas, yaitu Satuan Kerja (Satker) dan Admin.

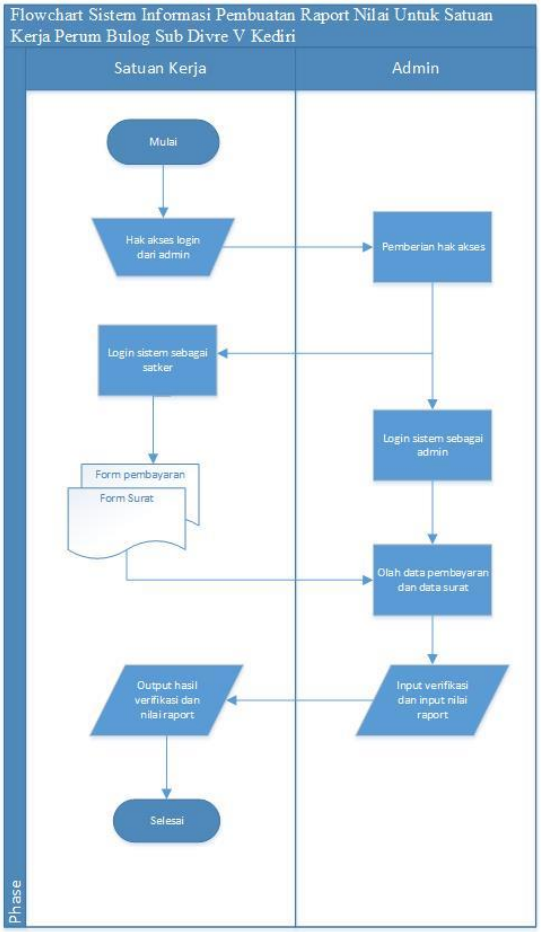

Gambar 1 Flowchart sistem informasi pembuatan raport nilai

D. Diagram Konteks

Diagram Context dari Sistem Informasi Pembuatan Raport Nilai Untuk Satuan Kerja Perum Bulog Sub Divre V Kediri yang berguna untuk memodelkan batasan dan ruang lingkup sistem :

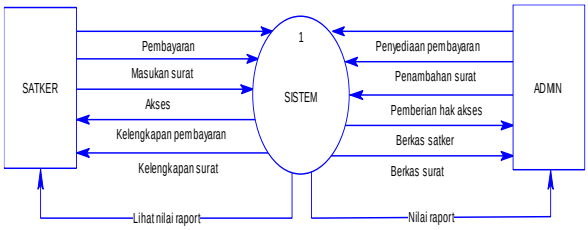

Gambar 2 Diagram Context sistem informasi pembuatan raport nilai

E. DFD Level 0

DFD level 0 dalam sistem informasi pembuatan raport nilai untuk satuan kerja perum bulog sub divre v Kediri :

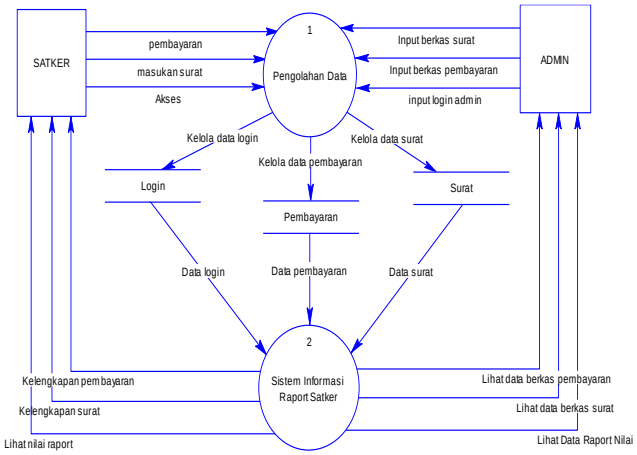

Gambar 3 DFD Level 0 sistem informasi pembuatan raport nilai

F. CDM (*Conceptual Data Model*)

Sebuah *Conceptual Data Model* (CDM) menggambarkan secara keseluruhan konsep struktur basis data yang dirancang untuk suatu sistem. Pada CDM ini terdapat 6 entitas tabel relasi.

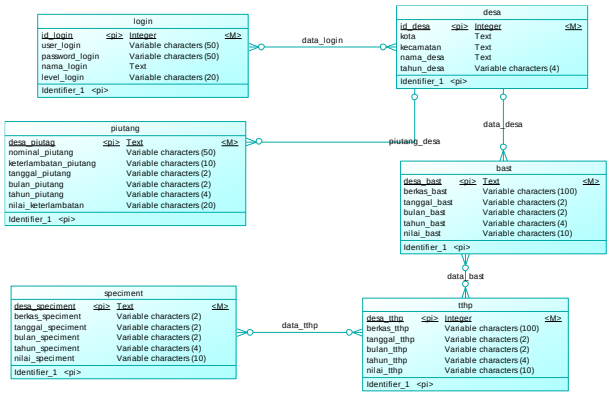

Gambar 4 CDM *(Conceptual Data Model)* sistem informasi pembuatan raport nilai.

G. PDM *(Physical Data Model)*

Sebuah *Physical Data Model* (PDM) menggambarkan secara detail konsep rancangan struktur basis data yang dirancang untuk suatu aplikasi. PDM merupakan hasil *generate* dari CDM.

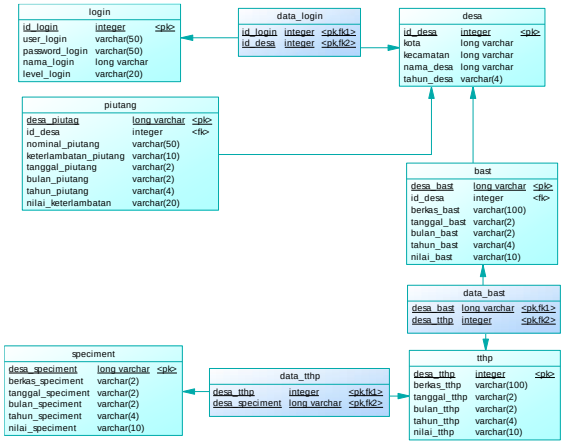

Gambar 5 PDM *(Physical Data Model)* sistem informasi pembuatan raport nilai.

H. Evaluasi Sistem

1. Tampilan Halaman Awal

Halaman awal digunakan ketika user pertama kali menjalankan aplikasi sistem informasi pembuatan raport nilai satker.

Gambar 6 tampilan halaman awal sistem informasi pembuatan raport nilai.

2. Tampilan Halaman Desa

Halaman tampilan desa digunakan untuk menampilkan semua data alokasi desa yang sudah melakukan raskin dan sudah melakukan dropping.

Gambar 7 tampilan halaman desa sistem informasi pembuatan raport nilai.

3. Tampilan Halaman nilai raport

Tampilan output nilai raport berguna untuk menampilkan hasil akhir nilai raport satker.

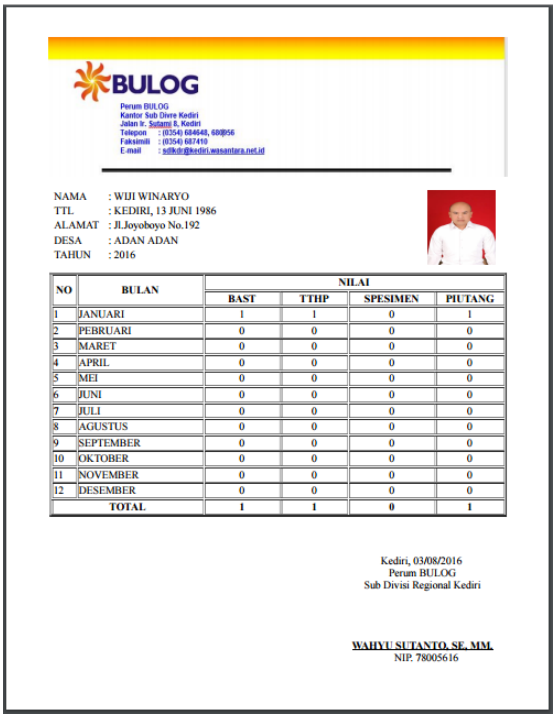

Gambar 7 hasil cetak output nilai raport

PENUTUP

A. Simpulan

simpulan yang dapat diambil dari skripsi ini adalah sebagai berikut:

1. Sistem ini menghasilkan sebuah sistem informasi *history* penilaian kinerja Satuan Kerja yang mana sistem informasi ini akan melihat nilai – nilai pegawai setiap tahunnya.
2. Sistem ini dapat membantu kinerja Satuan Kerja dalam hal efisiensi waktu dalam bekerja.
3. Sistem ini dapat membantu proses penilaian kinerja Satuan Kerja yang awalnya masih dilakukan secara manual.

B. Saran

Berikut adalah saran – saran untuk pengembangan lebih lanjut terhadap sistem informasi pembuatan raport nilai untuk satuan kerja perum Bulog Sub Divre V Kediri:

1. Diharapkan untuk Satuan Kerja selalu *memaintenance* sistem ini mengingat kedepannya arus data pada sistem ini sangatlah besar.
2. Dari beberapa parameter berkas yang sudah ada, sistem ini dapat ditambahkan parameter lain lagi guna untuk menambah akumulasi penilaian.
3. Sistem ini dapat ditambahkan metode dengan perhitungan nilai yang lebih akurat lagi sehingga sistem dapat bekerja lebih baik dan lebih sempurna sesuai dengan yang diharapkan.

DAFTAR PUSTAKA

1. Al Fatta, Hanif. 2007. *Analisa dan Perancangan Sistem Informasi untuk Keunggulan Bersaing Perusahaan dan Organisasi Modern.* Yogyakarta: ANDI.
2. Putra, Brian Adi Tama. 2013. *Rancang Bangun Sistem Informasi Pendaftaran Proposal Dan Skripsi Pada Jurusan Sistem Informasi*. Skripsi. Kediri : FT UNP Kediri.
3. Nugroho, Bunafit. 2013. *Dasar Pemrograman Web PHP – MySQl dengan Dreamweaver.* Yogyakarta:Gava Media.
4. Amin, Muhammad Miftakul. 2010. *Pengembangan Aplikasi Web Menggunakan PHP Data Objects (PDO).* Yogyakarta:Graha Ilmu.
5. Putra, Paskan Adi Tama. 2014. Sistem Pendukung Keputusan Pemilihan Kos – Kosan Daerah Mojoroto Dengan Menggunakan Metode Promethee Bagi Mahasiswa UNP Kediri. Skripsi. Kediri : FT UNP Kediri.

6. Agustina, Dwi Meutia dkk. 2013. Sistem Informasi Penilaian Kinerja Pegawai Pada Badan Kepegawaian dan Diklat Surabaya. Jurnal Sistem Informasi : Surabaya.
7. Sudharyana, Putu dkk. 2012. Rancang Bangun Sistem Penilaian Index Kepuasan Pegawai Terhadap Lingkungan Kerja Melalui Dashboard Terintegrasi Dengan Menggunakan Metode Prototipe, Studi Kasus PT.PLN (PERSERO) Area Bali Selatan. Jurnal Teknik Pomits : Surabaya.
8. Kholijah, Ritongan Siti. 2013. Sistem informasi penilaian kinerja karyawan menggunakan metode technique for others reference by similarity to Ideal solution (topsis). Jurnal:Pelita Informatika Budi Darma Medan.
9. Saputra, Agus. 2012. *Sistem Informasi Nilai Akademik Untuk Panduan Skripsi*. PT Elex Media Komputindo.
10. Rosa, A.S. & Shalahudin, M. 2014. *"Rekayasa Perangkat Lunak Terstruktur dan Berorientasi Objek. Informatika".* Bandung: Penerbit Informatika.
11. http://www.bulog.co.id., diunduh 7 Agustus 2016